BLUETOOTH 5.0 AUDIO PŘIJÍMAČ MODEL: C39



Uživatelský manuál

Před prvním použitím si pečlivě přečtěte uvedený manuál. Manuál si ponechte pro pozdější referenci.

Obsah balení

1x přijímač
1x napájecí kabel
1x cinch – 3,5 mm audio kabel (RCA)
1x 3,5 mm audio kabel

Popis

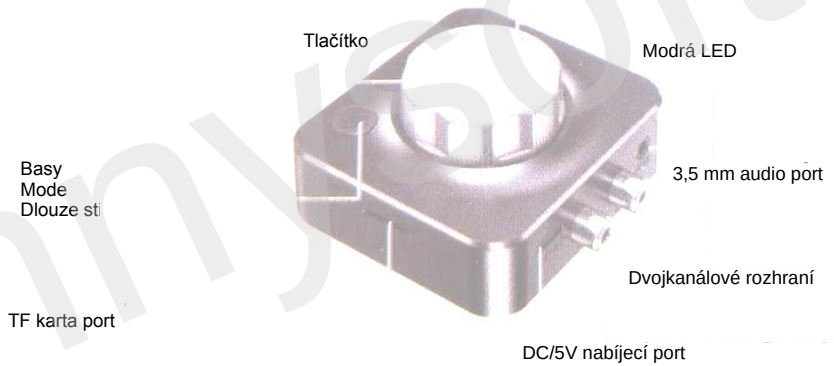

Funkce

Funkce	Popis
1. Hlasitost	Dlouhá rotace tlačítkem vlevo/dlouhá rotace tlačítkem vpravo
2. Výběr hudby	Krátká rotace tlačítkem vlevo/krátká rotace tlačítkem vpravo
3. Přehrávání/pauza	Krátce stiskněte tlačítko
4. Basy/vzor	Krátce stiskněte tlačítko basy (3D), dlouze stiskněte tlačítko (3D) Mode

www.sunnysoft.cz

© Sunnysoft s.r.o., distributor

Určeno pro autorádia/reproduktory/sluchátka/staré typy reproduktorů a většinu mobilních zařízení s 3,5 mm přídavnými porty a porty RCA, díky nimž se z běžných reproduktorů okamžitě stanou bezdrátové stereofonní reproduktory Bluetooth. Zařízení umožní bezdrátový přenos hudby ze z mobilních telefonů do automobilů nebo domácího stereofonního systému.

Ovládání

1. Zapnout/vypnout

Pomocí 3,5 mm audio kabelu nebo RCA kabelu spojte zařízení s reproduktorem. Poté zapojte nabíjecí kabel. Zařízení se poté automaticky zapne.

2. Párování s mobilním telefonem

1. Zapněte Bluetooth v mobilním telefonu a v seznamu vyhledejte zařízení „C39“ a zařízení spárujte. Po úspěšném spárování lze přehrávat hudbu prostřednictvím připojeného reproduktoru.
2. Po spárování lze prostřednictvím zařízení přehrávat hudbu bezdrátově. Lze ovládat hudbu – předchozí/další skladba a ovládat hlasitost (dlouze otáčejte tlačítkem doprava/doleva).
3. Při dalším zapnutí se zařízení automaticky spojí s mobilním telefonem.

TF karta

Vložte do zařízení paměťovou TF kartu s hudbou a přehrávejte hudbu přímo ze zařízení. Otáčejte tlačítkem krátce vlevo a přehrajte předchozí skladbu. Otáčejte tlačítkem dlouze a zvyšte hlasitost, otáčejte tlačítkem krátce doprava a přehrajte další skladbu. Otáčejte dlouze tlačítkem a snižte hlasitost. 1x krátce stiskněte – přehrávání/pauza. Dlouze stiskněte tlačítko basy (3D) a přejděte do režimu Mode.
Poznámka: Karta není součástí balení.

Poznámka: pokud spojení/spárování mezi zařízením a mobilním telefonem selže, vypněte Bluetooth na mobilním telefonu a vyjměte nabíjecí kabel v zařízení (zařízení vypněte). Poté opět vložte nabíjecí kabel do zařízení (zapněte zařízení) a zapněte Bluetooth v mobilním telefonu. Opakujte kroky uvedené výše a zařízení spárujte.

Schéma zapojení

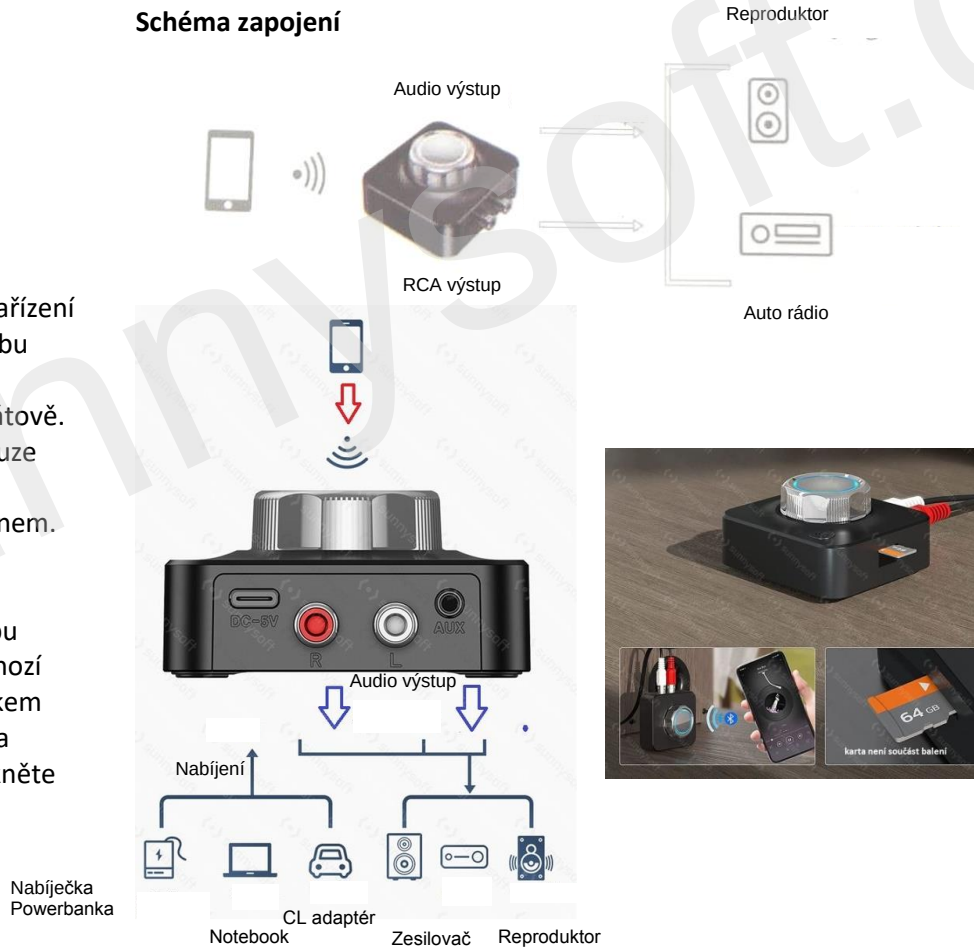

Distributor
Sunnysoft s.r.o.
Kovanecká 2390/1a
190 00 Praha 9
Česká republika
www.sunnysoft.cz

© Sunnysoft s.r.o., distributor

BLUETOOTH 5.0
AUDIO-EMPFÄNGER
MODELL: C39



Benutzerhandbuch

Bitte lesen Sie diese Bedienungsanleitung vor der ersten Benutzung sorgfältig durch. Bewahren Sie diese Bedienungsanleitung zum späteren Nachschlagen auf.

Packungsinhalt

1x Empfänger
1x Netzkabel
1x Cinch - 3,5 mm Audiokabel (RCA)
1x 3,5-mm-Audiokabel

Beschreibung



Taste
Blaue LED
Bass
Mode
Langes Drücken
3,5-mm-Audioanschluss
Zweikanal-Schnittstelle
TF-Kartenanschluss
DC/5V-Ladeanschluss

Funktion

Funktion	**Beschreibung**
1. Band	Lange Drehung mit der linken Taste/lange Drehung mit der rechten Taste
2. Musikauswahl	Kurze Drehung mit der linken Taste / kurze Drehung mit der rechten Taste
3. Wiedergabe/Pause	Drücken Sie kurz die Taste
4. Bass/Muster	Drücken Sie kurz die Bass-Taste (3D), drücken Sie lange die Modus-Taste (3D).

www.sunnysoft.cz

© Sunnysoft sro, Vertriebspartner

Dieses Gerät wurde für Autoradios, Lautsprecher, Kopfhörer, ältere Lautsprecher und die meisten Mobilgeräte mit 3,5-mm-Klinken- und Cinch-Anschlüssen entwickelt und verwandelt herkömmliche Lautsprecher im Handumdrehen in kabellose Bluetooth-Stereo-Lautsprecher. So können Sie Musik kabellos von Ihrem Mobiltelefon auf Ihre Stereoanlage im Auto oder zu Hause streamen.

Kontrolle

1. Ein-/Ausschalten

Verbinden Sie Ihr Gerät mit dem Lautsprecher über ein 3,5-mm-Audiokabel oder ein Cinch-Kabel. Schließen Sie anschließend das Ladekabel an. Das Gerät schaltet sich dann automatisch ein.

2. Kopplung mit einem Mobiltelefon

1. Aktivieren Sie Bluetooth auf Ihrem Mobiltelefon, suchen Sie in der Liste nach „C39“ und koppeln Sie das Gerät. Nach erfolgreicher Kopplung können Sie Musik über den verbundenen Lautsprecher abspielen.
2. Nach der Kopplung können Sie Musik drahtlos über Ihr Gerät abspielen.
Sie können die Musik steuern – vorheriges/nächstes Lied und Lautstärke (Taste lange nach rechts/links drehen).
3. Beim nächsten Einschalten des Geräts verbindet es sich automatisch mit Ihrem Mobiltelefon.

TF-Karte

Legen Sie eine TF-Karte mit Musik in das Gerät ein und spielen Sie Musik direkt vom Gerät ab. Drehen Sie die Taste kurz nach links, um zum vorherigen Titel zu springen. Drehen Sie die Taste lange, um die Lautstärke zu erhöhen, und kurz nach rechts, um zum nächsten Titel zu springen. Drehen Sie die Taste lange, um die Lautstärke zu verringern. Einmaliges kurzes Drücken startet die Wiedergabe/Pause. Halten Sie die Bass-Taste (3D) gedrückt, um in den Modus zu wechseln.
Hinweis: Die Karte ist nicht im Lieferumfang enthalten.

Hinweis: Sollte die Verbindung/Kopplung zwischen Gerät und Mobiltelefon fehlschlagen, deaktivieren Sie Bluetooth auf dem Mobiltelefon und trennen Sie das Ladekabel vom Gerät (schalten Sie das Gerät aus). Schließen Sie das Ladekabel anschließend wieder an das Gerät an. (Schalten Sie das Gerät ein) und aktivieren Sie Bluetooth auf Ihrem Mobiltelefon. Wiederholen Sie die obigen Schritte, um die Geräte zu koppeln.

Schaltplan







Verteiler
Sunnysoft sro
Kovanecka 2390/1a
190 00 Prag 9
Tschechische Republik
www.sunnysoft.cz

© Sunnysoft sro, Vertriebspartner

BLUETOOTH 5.0
AUDIO VEVŐ
MODELL: C39



Kérjük, használat előtt figyelmesen olvassa el ezt a kézikönyvet. Őrizze meg a kézikönyvet későbbi felhasználás céljából.

A csomag tartalma

1x vevőegység
1x tápkábel
1x RCA - 3,5 mm-es audiokábel (RCA)
1x 3,5 mm-es audiokábel

Leírás



Funkció

Funkció	Leírás
1. Kötet	Hosszú forgatás bal gombbal/hosszú forgatás jobb gombbal
2. Zeneválasztás	Rövid forgatás a bal gombbal/rövid forgatás a jobb gombbal
3. Lejátszás/Szünet	Nyomja meg röviden a gombot
4. Basszus/minta	Röviden nyomja meg a basszus gombot (3D), hosszan nyomja meg a (3D mód) gombot

Felhasználói kézikönyv

© Sunnysoft sro, forgalmazó

Autós sztereókhoz/hangszórókhoz/fejhallgatókhoz/régebbi hangszórókhoz és a legtöbb 3,5 mm-es aux porttal és RCA porttal rendelkező mobileszközhöz tervezve, azonnal átalakítja a hagyományos hangszórókat vezeték nélküli Bluetooth sztereó hangszórókká. Az eszköz lehetővé teszi, hogy vezeték nélkül streamelj zenét mobiltelefonodról az autódba vagy otthoni sztereó rendszeredre.

Ellenőrzés

1. Be-/kikapcsolás

Csatlakoztasd a készüléked a hangszóróhoz egy 3,5 mm-es audiokábellel vagy RCA-kábellel. Ezután csatlakoztasd a töltőkábelt. A készülék ezután automatikusan bekapcsol.

2. Párosítás mobiltelefonnal

1. Kapcsolja be a Bluetooth-t a mobiltelefonján, keresse meg a „C39” elemet a listában, majd párosítsa az eszközt. A sikeres párosítás után zenét hallgathat a csatlakoztatott hangszórón keresztül.
2. Párosítás után vezeték nélkül lejátszhat zenét az eszközén keresztül.
A zenét vezérelheted - előző/következő dal - és szabályozhatod a hangerőt (hosszan forgatva a gombot jobbra/balra).
3. A következő bekapcsoláskor a készülék automatikusan csatlakozik a mobiltelefonjához.

TF-kártya

Helyezzen be egy zenét tartalmazó TF kártyát a készülékbe, és játssza le a zenét közvetlenül a készülékről. Forgassa el a gombot röviden balra az előző zeneszám lejátszásához. Forgassa el hosszan a hangerő növeléséhez, forgassa el röviden jobbra a következő zeneszám lejátszásához. Forgassa el hosszan a hangerő csökkentéséhez. Nyomja meg 1x röviden - lejátszás/szünet. Nyomja meg és tartsa lenyomva a basszus gombot (3D) a módba való belépéshez.
Megjegyzés: A kártya nem tartozék.

Megjegyzés: Ha a készülék és a mobiltelefon közötti kapcsolat/párosítás sikertelen, kapcsolja ki a Bluetooth-t a mobiltelefonon, és húzza ki a töltőkábelt a készülékből (kapcsolja ki a készüléket). Ezután helyezze vissza a töltőkábelt a készülékbe.
(kapcsold be az eszközt), és kapcsold be a Bluetooth-t a mobiltelefonodon. Ismételd meg a fenti lépéseket az eszközök párosításához.

Kapcsolási rajz

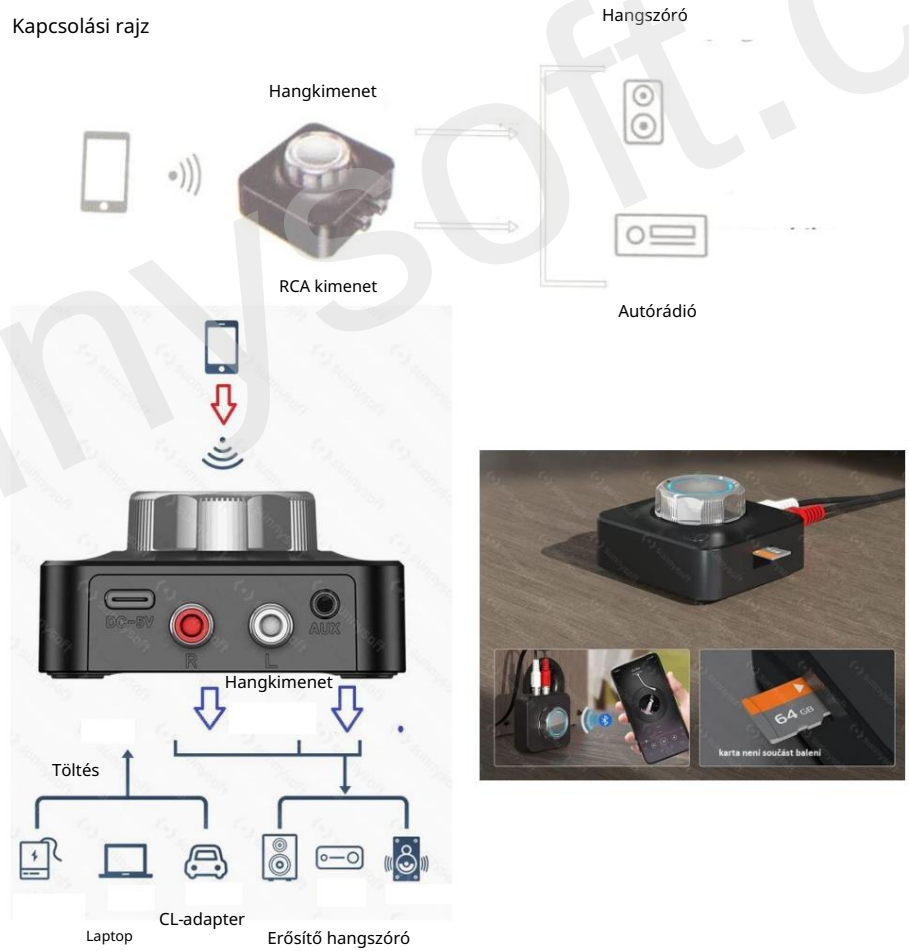

Elosztó
Sunnysoft sro
Kovanecka 2390/1a
190 00 Prága 9
Cseh Köztársaság
www.sunnysoft.cz

© Sunnysoft sro, forgalmazó

BLUETOOTH 5.0
АУДИО ПРИЕМНИК
МОДЕЛ: C39



Моля, прочетете внимателно това ръководство преди първата употреба. Запазете това ръководство за бъдещи справки.

Съдържание на пакета

1x приемник

1x захранващ кабел

1x чинч - 3,5 мм аудио кабел (RCA)

1x 3,5 мм аудио кабел

Описание

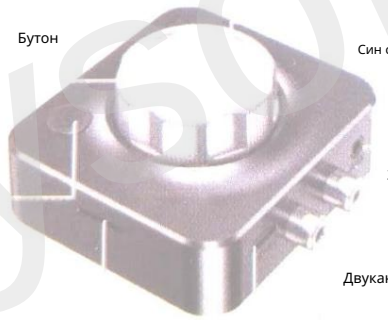

Функция

Функция	Описание
1. Обем	Дълго въртене с ляв бутон/дълго въртене с десен бутон
2. Избор на музика	Кратко завъртане с левия бутон/кратко завъртане с десния бутон
3. Възпроизвеждане/Пауза	Натиснете бутона за кратко
4. Бас/модел	Натиснете кратко бутона за бас (3D), натиснете продължително бутона (3D) Mode

Ръководство за потребителя

www.sunnysoft.cz

© Sunnysoft sro, дистрибутор

Проектиран за автомобилни стереоуредби/високоговорители/слушалки/по-стари високоговорители и повечето мобилни устройства с 3,5 мм AUX портове и RCA портове, той мигновено превръща обикновените високоговорители в безжични Bluetooth стерео високоговорители. Устройството ви позволява безжично да предавате музика от мобилния си телефон към колата или домашната си стерео система.

Контрол

1. Включване/изключване

Свържете устройството си към високоговорителя, като използвате 3,5 мм аудио кабел или RCA кабел. След това включете кабела за зареждане. Устройството ще се включи автоматично.

2. Сдвояване с мобилен телефон

1. Включете Bluetooth на мобилния си телефон и потърсете „C39“ в списъка, след което сдвоете устройството. След успешно сдвояване можете да възпроизвеждате музика през свързания високоговорител.
2. След сдвояване можете да възпроизвеждате музика безжично чрез устройството си.
Можете да контролирате музиката - предишна/следваща песен и да контролирате силата на звука (завъртете продължително бутона надясно/наляво).
3. Следващия път, когато включите устройството, то автоматично ще се свърже с мобилния ви телефон.

TF карта

Поставете TF карта с музика в устройството и пускайте музика директно от него. Завъртете бутона за кратко наляво, за да възпроизведете предишната песен. Завъртете бутона за дълго, за да увеличите силата на звука, завъртете бутона за кратко надясно, за да възпроизведете следващата песен. Завъртете бутона за дълго, за да намалите силата на звука. Натиснете 1 пъти за кратко - възпроизвеждане/пауза. Натиснете и задръжте бутона за бас (3D), за да влезете в режим (MODE).

Забележка: Картата не е включена.

Забележка: Ако връзката/сдвояването между устройството и мобилния телефон се окаже неуспешно, изключете Bluetooth на мобилния телефон и извадете кабела за зареждане от устройството (изключете устройството). След това поставете отново кабела за зареждане в устройството. (включете устройството) и включете Bluetooth на мобилния си телефон. Повторете горните стъпки, за да сдвоите устройствата.

Схема на свързване



Дистрибутор
Сънисофт с.р.о.
Кованечка 2390/1а
190 00 Прага 9
Чехия
www.sunnysoft.cz

© Sunnysoft sro, дистрибутор

BLUETOOTH 5.0
RECEPTOR AUDIO
MODEL: C39



Manual de utilizare

Vă rugăm să citiți cu atenție acest manual înainte de prima utilizare. Păstrați acest manual pentru referințe ulterioare.

Conținutul pachetului

1x receptor
1x cablu de alimentare
1x cablu audio RCA - 3,5 mm (RCA)
1x cablu audio de 3,5 mm

Descriere

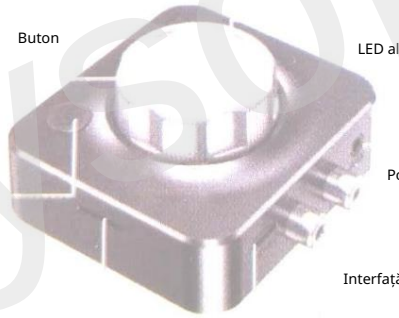

Func ie

Func ie	Descriere
1. Volum	Rotație lungă cu butonul stâng/rotație lungă cu butonul drept
2. Selecție muzicală	Rotație scurtă cu butonul stâng/rotație scurtă cu butonul drept
3. Redare/Pauză	Apăsați scurt butonul
4. Bas/model	Apăsați scurt butonul de bas (3D), apăsați lung butonul Mod (3D)

www.sunnysoft.cz

© Sunnysoft sro, distribuitor

Conceput pentru sisteme stereo auto/difuzoare/căști/difuzoare mai vechi și pentru majoritatea dispozitivelor mobile cu porturi auxiliare de 3,5 mm și porturi RCA, acesta transformă instantaneu difuzoarele obișnuite în difuzoare stereo Bluetooth wireless. Dispozitivul vă permite să redați muzică fără fir de pe telefonul mobil pe sistemul stereo auto sau de acasă.

Controla

1. Pornire/oprire

Conectați dispozitivul la difuzor folosind un cablu audio de 3,5 mm sau un cablu RCA. Apoi introduceți cablul de încărcare. Dispozitivul se va porni automat.

2. Împerecherea cu un telefon mobil

1. Activați Bluetooth pe telefonul mobil și căutați „C39” în listă, apoi asociați dispozitivul. După asocierea cu succes, puteți reda muzică prin difuzorul conectat.

2. După asociere, puteți reda muzică fără fir prin intermediul dispozitivului.
Puteți controla muzica - melodia anterioară/următoare și puteți controla volumul (rotind lung butonul dreapta/stânga).
3. Data viitoare când porniți dispozitivul, acesta se va conecta automat la telefonul mobil.

Card TF

Introduceți un card TF cu muzică în dispozitiv și redați muzica direct de pe dispozitiv. Rotiți butonul scurt spre stânga pentru a reda melodia anterioară. Rotiți butonul lung pentru a crește volumul, rotiți butonul scurt spre dreapta pentru a reda melodia următoare. Rotiți butonul lung pentru a reduce volumul. Apăsați o dată scurt - redare/pauză. Apăsați și mențineți apăsat butonul de bas (3D) pentru a intra în Modul.

Notă: Cardul nu este inclus.

Notă: Dacă conexiunea/împerecherea dintre dispozitiv și telefonul mobil eșuează, dezactivați Bluetooth-ul telefonului mobil și scoateți cablul de încărcare din dispozitiv (opriți dispozitivul). Apoi introduceți din nou cablul de încărcare în dispozitiv. (porniți dispozitivul) și activați Bluetooth pe telefonul mobil. Repetați pașii de mai sus pentru a asocia dispozitivele.

Schemă de cablare







Distribuitor
Sunnysoft sro
Kovanecka 2390/1a
190 00 Praga 9
Republica Cehă
www.sunnysoft.cz

© Sunnysoft sro, distribuitor

BLUETOOTH 5.0
ODBIORNIK AUDIO
MODEL: C39



Przed pierwszym użyciem prosimy o uważne przeczytanie niniejszej instrukcji. Zachowaj instrukcję do wykorzystania w przyszłości.

Zawartość opakowania

1x odbiornik
1x kabel zasilający
1x kabel audio cinch - 3,5 mm (RCA)
1x kabel audio 3,5 mm

Opis

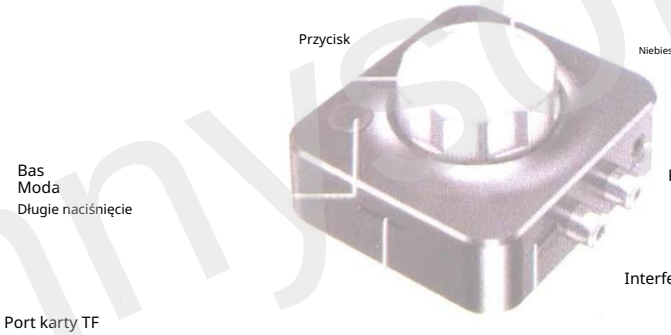

Funkcjonować

Funkcjonować	Opis
1. Objętość	Długie obracanie lewym przyciskiem/długie obracanie prawym przyciskiem
2. Wybór muzyki	Krótki obrót lewym przyciskiem/krótki obrót prawym przyciskiem
3. Odtwórz/Pauza	Naciśnij przycisk krótko
4. Bas/wzór	Naciśnij krótko przycisk basu (3D), naciśnij długo przycisk trybu (3D)

Instrukcja obsługi

© Sunnysoft sro, dystrybutor

Zaprojektowany do samochodowych systemów stereo, głośników, słuchawek, starszych głośników i większości urządzeń mobilnych z portami AUX 3,5 mm i RCA, błyskawicznie zamienia zwykłe głośniki w bezprzewodowe głośniki stereo Bluetooth. Urządzenie umożliwia bezprzewodowe strumieniowanie muzyki z telefonu komórkowego do samochodowego lub domowego systemu stereo.

Kontrola

1. Włącz/wyłącz

Podłącz urządzenie do głośnika za pomocą kabla audio 3,5 mm lub RCA.
Następnie podłącz kabel ładujący. Urządzenie włączy się automatycznie.

2. Parowanie z telefonem komórkowym

1. Włącz Bluetooth w telefonie komórkowym, wyszukaj „C39” na liście i sparuj urządzenie. Po pomyślnym sparowaniu możesz odtwarzać muzykę przez podłączony głośnik.

2. Po sparowaniu możesz bezprzewodowo odtwarzać muzykę za pomocą swojego urządzenia. Możesz sterować muzyką - poprzedni/następny utwór i regulować głośność (długi obrót przycisku w prawo/lewo).

3. Następnym razem, gdy włączysz urządzenie, automatycznie połączy się ono z Twoim telefonem komórkowym.

Karta TF

Włóż kartę TF z muzyką do urządzenia i odtwarzaj muzykę bezpośrednio z urządzenia. Obróć przycisk krótko w lewo, aby odtworzyć poprzedni utwór. Obróć przycisk długo, aby zwiększyć głośność, a krótko w prawo, aby odtworzyć następny utwór. Obróć przycisk długo, aby zmniejszyć głośność. Naciśnij krótko raz, aby odtworzyć/wstrzymać. Naciśnij i przytrzymaj przycisk basów (3D), aby przejść do trybu Mode.

Uwaga: Karta nie jest dołączona.

Uwaga: Jeśli połączenie/sparowanie między urządzeniem a telefonem komórkowym nie powiedzie się, wyłącz Bluetooth w telefonie komórkowym i odłącz kabel ładujący od urządzenia (wyłącz urządzenie). Następnie ponownie podłącz kabel ładujący do urządzenia. (włącz urządzenie) i włącz Bluetooth w telefonie komórkowym. Powtórz powyższe kroki, aby sparować urządzenia.

Schemat okablowania



Dystrybutor
Sunnysoft sro
Kovanecka 2390/1a
190 00 Praga 9
Czechy
www.sunnysoft.cz

© Sunnysoft sro, dystrybutor

BLUETOOTH 5.0
AVDIO SPREJEMNIK
MODEL: C39



Uporabniški priročnik

Pred prvo uporabo natančno preberite ta priročnik. Priročnik shranite za poznejšo uporabo.

Vsebina paketa

1x sprejemnik
1x napajalni kabel
1x činč - 3,5 mm avdio kabel (RCA)
1x 3,5 mm avdio kabel

Opis

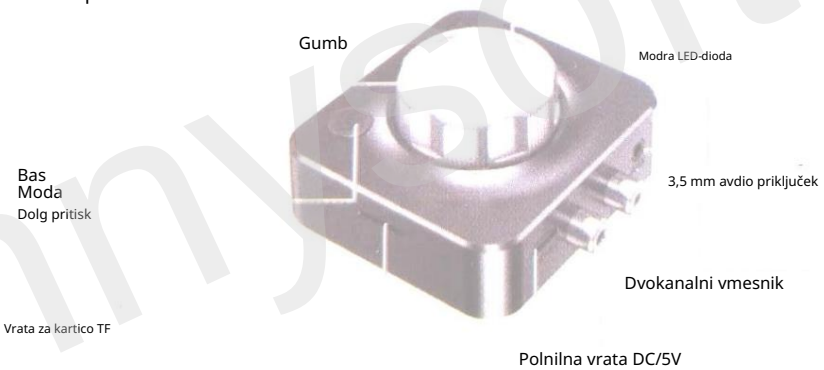

Funkcija

Funkcija	Opis
1. Prostornina	Dolgo vrtenje z levim gumbom/dolgo vrtenje z desnim gumbom
2. Izbor glasbe	Kratek vrtenje z levim gumbom/kratek vrtenje z desnim gumbom
3. Predvajanje/Pavza	Na kratko pritisnite gumb
4. Bas/vzorec	Na kratko pritisnite gumb za nizke tone (3D), dolgo pritisnite gumb za način (3D)

www.sunnysoft.cz

© Sunnysoft sro, distributer

Zasnovan za avtomobilske stereo naprave/zvočnike/slušalke/starejše zvočnike in večino mobilnih naprav s 3,5 mm pomožnimi priključki in RCA priključki, v trenutku spremeni navadne zvočnike v brezžične stereo zvočnike Bluetooth. Naprava vam omogoča brezžično pretakanje glasbe iz mobilnega telefona v avtomobilski ali domači stereo sistem.

Nadzor

1. Vklop/izklop

Napravo priključite na zvočnik s 3,5 mm avdio kablom ali kablom RCA. Nato priključite polnilni kabel. Naprava se bo nato samodejno vklopila.

2. Seznanjanje z mobilnim telefonom

1. Vklopite Bluetooth na mobilnem telefonu in na seznamu poiščite »C39« ter seznanite napravo. Po uspešni seznanitvi lahko predvajate glasbo prek priključenega zvočnika.

2. Ko sta napravi združeni, lahko glasbo predvajate brezžično.
Glasbo lahko upravljate - prejšnja/naslednja skladba in glasnost (dolgo obrnite gumb desno/levo).
3. Ko boste napravo naslednjič vklopili, se bo samodejno povezala z vašim mobilnim telefonom.

TF kartica

Vstavite kartico TF z glasbo v napravo in predvajajte glasbo neposredno iz nje. Za predvajanje prejšnje skladbe na kratko obrnite gumb v levo. Za povečanje glasnosti gumb obrnite dolgo, za predvajanje naslednje skladbe gumb obrnite na kratko v desno. Za zmanjšanje glasnosti gumb obrnite dolgo. 1-krat na kratko pritisnite – predvajanje/ pavza. Pritisnite in držite gumb za nizke tone (3D) za vstop v način delovanja.

Opomba: Kartica ni priložena.

Opomba: Če povezava/seznanjanje med napravo in mobilnim telefonom ne uspe, izklopite Bluetooth na mobilnem telefonu in odstranite polnilni kabel iz naprave (izklopite napravo). Nato polnilni kabel ponovno vstavite v napravo.
(vklopite napravo) in vklopite Bluetooth na mobilnem telefonu. Ponovite zgornje korake, da seznanite naprave.

Električna shema



Distributer
Sunnysoft d.o.o.
Kovanečka 2390/1a
190 00 Praga 9
Češka republika
www.sunnysoft.cz

© Sunnysoft sro, distributer

BLUETOOTH 5.0
AUDIO PRIJEMNIK
MODEL: C39



Korisnički priručnik

Molimo pažljivo pročitajte ovaj priručnik prije prve upotrebe. Sačuvajte ovaj priručnik za buduću upotrebu.

Sadržaj paketa

1x prijemnik
1x kabel za napajanje
1x činč - 3,5 mm audio kabel (RCA)
1x 3,5 mm audio kabel

Opis

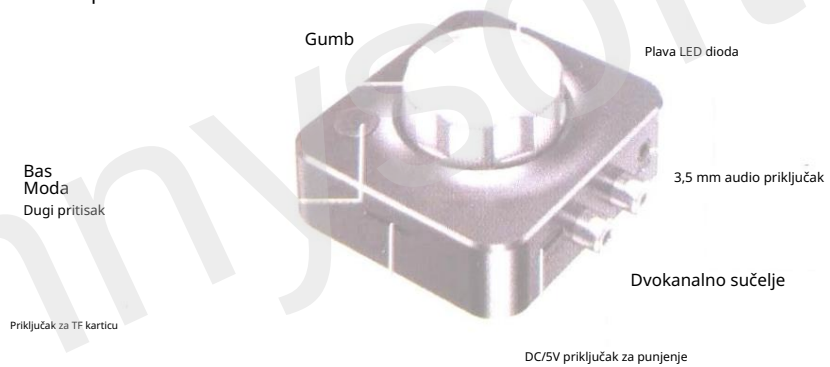

Funkcija

Funkcija	Opis
1. Svezak	Duga rotacija lijevom tipkom/duga rotacija desnom tipkom
2. Odabir glazbe	Kratka rotacija lijevom tipkom/kratka rotacija desnom tipkom
3. Reproduciraj/Pauziraj	Kratko pritisnite gumb
4. Bas/uzorak	Kratko pritisnite tipku za bas (3D), dugo pritisnite tipku za način rada (3D)

www.sunnysoft.cz

© Sunnysoft sro, distributer

Dizajniran za auto stereo uređaje/zvučnike/slušalice/starije zvučnike i većinu mobilnih uređaja s 3,5 mm pomoćnim priključcima i RCA priključcima, trenutno pretvara obične zvučnike u bežične Bluetooth stereo zvučnike. Uređaj vam omogućuje bežično strujanje glazbe s vašeg mobilnog telefona na automobilski ili kućni stereo sustav.

Kontrolirati

1. Uključivanje/isključivanje

Spojite uređaj sa zvučnikom pomoću 3,5 mm audio kabela ili RCA kabela. Zatim priključite kabel za punjenje. Uređaj će se automatski uključiti.

2. Uparivanje s mobilnim telefonom

1. Uključite Bluetooth na svom mobilnom telefonu i potražite „C39“ na popisu te uparite uređaj. Nakon uspješnog uparivanja možete reproducirati glazbu putem spojenog zvučnika.

2. Nakon uparivanja, možete bežično reproducirati glazbu putem svog uređaja. Možete kontrolirati glazbu - prethodna/sljedeća pjesma i kontrolirati glasnoću (dugo okrenite gumb desno/lijevo).

3. Sljedeći put kada uključite uređaj, on će se automatski povezati s vašim mobilnim telefonom.

TF kartica

Umetnite TF karticu s glazbom u uređaj i reproducirajte glazbu izravno s uređaja. Kratko okrenite gumb ulijevo za reprodukciju prethodne pjesme. Dugo okrenite gumb za povećanje glasnoće, kratko okrenite gumb udesno za reprodukciju sljedeće pjesme. Dugo okrenite gumb za smanjenje glasnoće. Pritisnite 1x kratko - reprodukcija/pauza. Pritisnite i držite gumb za bas (3D) za ulazak u način rada.

Napomena: Kartica nije uključena.

Napomena: Ako veza/uparivanje između uređaja i mobilnog telefona ne uspije, isključite Bluetooth na mobilnom telefonu i izvadite kabel za punjenje iz uređaja (isključite uređaj). Zatim ponovno umetnite kabel za punjenje u uređaj.
(uključite uređaj) i uključite Bluetooth na svom mobilnom telefonu. Ponovite gore navedene korake za uparivanje uređaja.

Dijagram ožičenja

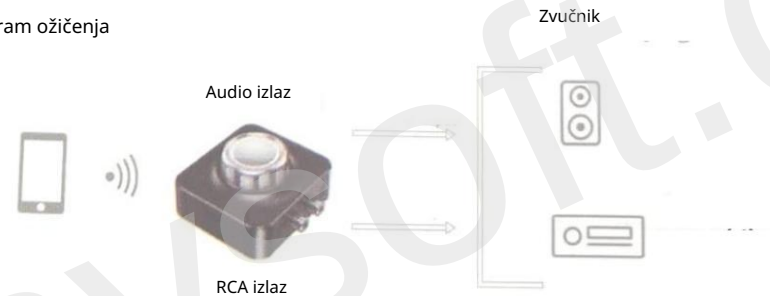





Distributer
Sunnysoft d.o.o.
Kovanečka 2390/1a
190 00 Prag 9
Češka
www.sunnysoft.cz

© Sunnysoft sro, distributer

www.sunnysoft.cz

BLUETOOTH 5.0
AUDIO RECEIVER
MODEL: C39



User manual

Please read this manual carefully before first use. Keep this manual for future reference.

Package contents

1x receiver
1x power cable
1x cinch - 3.5 mm audio cable (RCA)
1x 3.5mm audio cable

Description

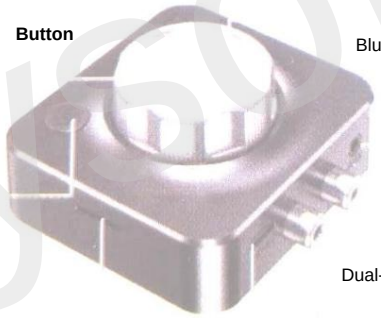

Function

Function	Description
1. Volume	Long rotation with left button/long rotation with right button
2. Music selection	Short rotation with the left button/short rotation with the right button
3. Play/Pause	Press the button briefly
4. Bass/pattern	Short press the bass button (3D), long press the (3D) Mode button

www.sunnysoft.cz

© Sunnysoft sro, distributor

Designed for car stereos/speakers/headphones/older speakers and most mobile devices with 3.5mm auxiliary ports and RCA ports, it instantly turns ordinary speakers into wireless Bluetooth stereo speakers. The device allows you to wirelessly stream music from your mobile phone to your car or home stereo system.

Control

1. Turn on/off

Connect your device to the speaker using a 3.5mm audio cable or RCA cable. Then plug in the charging cable. The device will then turn on automatically.

2. Pairing with a mobile phone

1. Turn on Bluetooth on your mobile phone and search for “C39” in the list and pair the device. After pairing successfully, you can play music through the connected speaker.

2. Once paired, you can play music wirelessly through your device.
You can control the music - previous/next song and control the volume (long turn the button right/left).
3. The next time you turn on the device, it will automatically connect to your mobile phone.

TF card

Insert a TF card with music into the device and play music directly from the device. Turn the button briefly to the left to play the previous song. Turn the button long to increase the volume, turn the button short to the right to play the next song. Turn the button long to decrease the volume. Press 1x briefly - play/pause. Press and hold the bass button (3D) to enter Mode.

Note: Card is not included.

Note: If the connection/pairing between the device and the mobile phone fails, turn off the Bluetooth on the mobile phone and remove the charging cable from the device (turn off the device). Then insert the charging cable into the device again.
(turn on the device) and turn on Bluetooth on your mobile phone. Repeat the steps above to pair the devices.

Wiring diagram

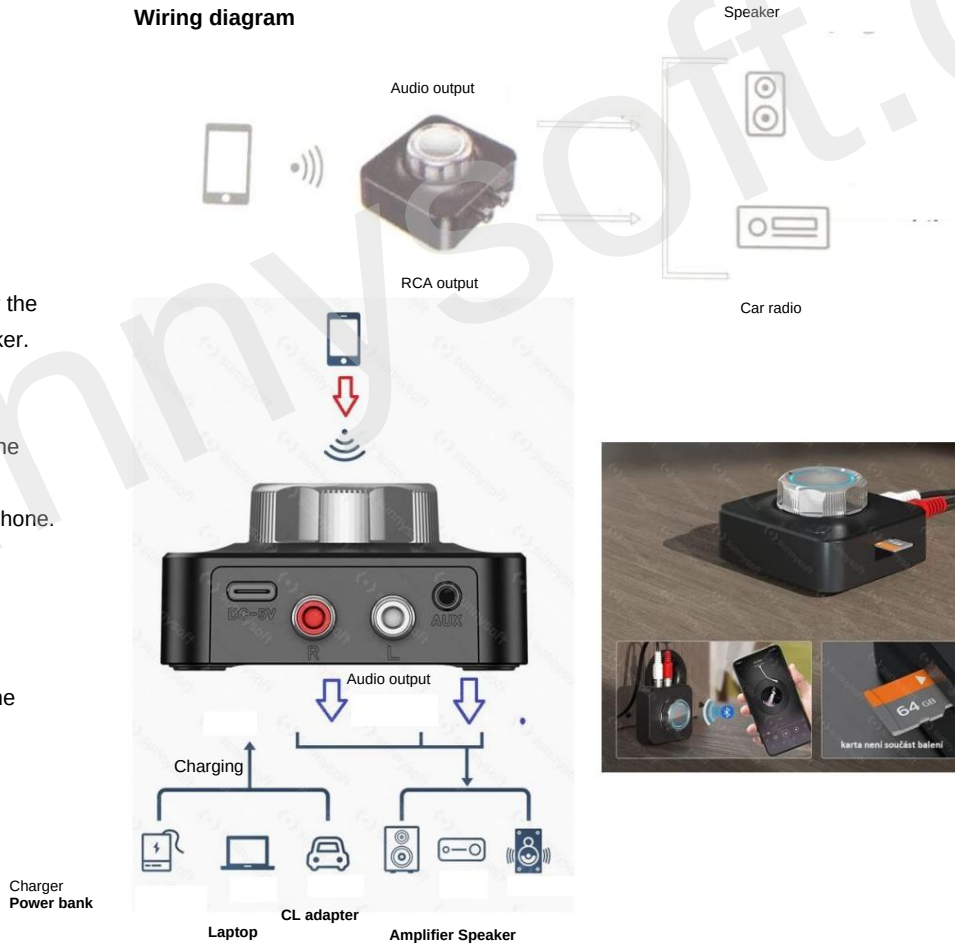

Distributor
Sunnysoft sro
Kovanecka 2390/1a
190 00 Prague 9
Czech Republic
www.sunnysoft.cz

© Sunnysoft sro, distributor